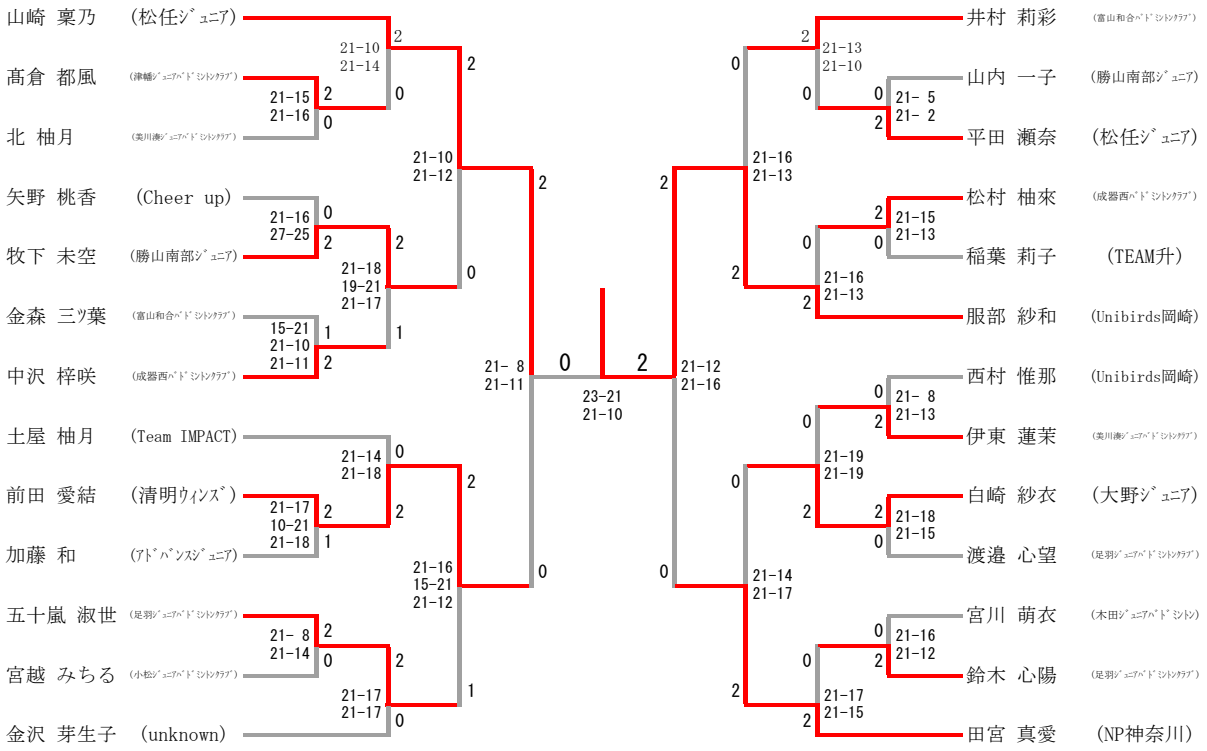女子シングルスＢクラス