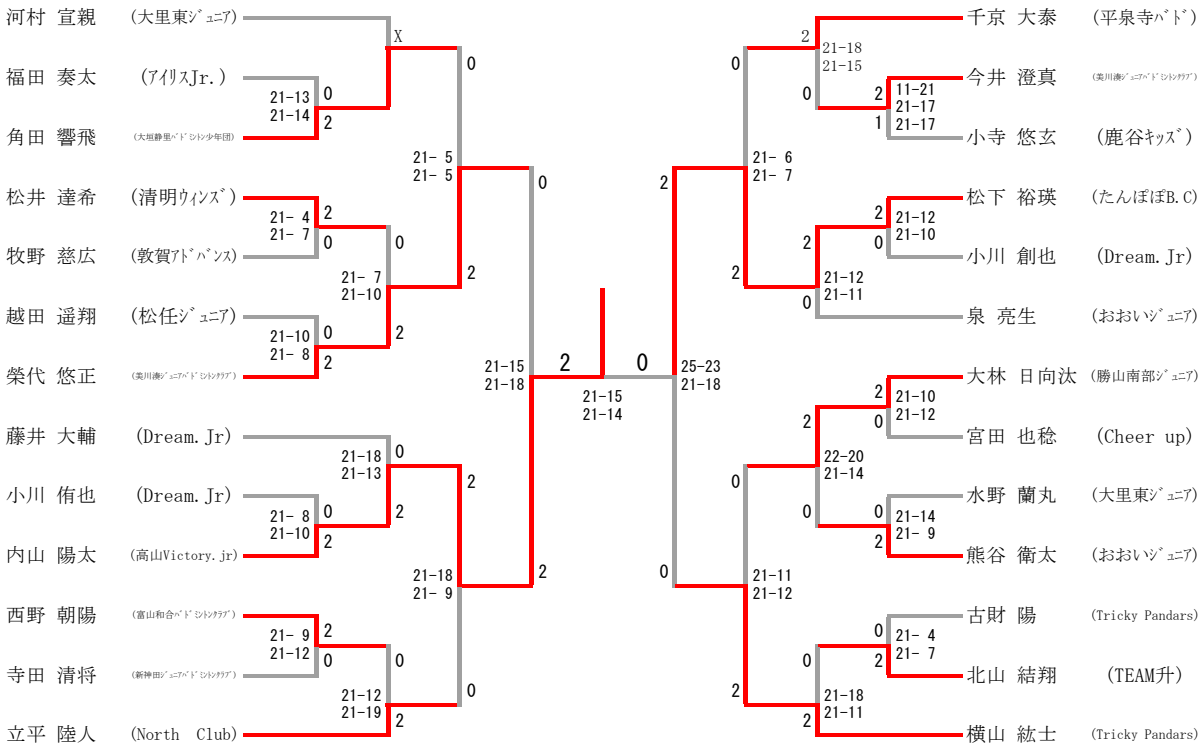男子シングルスＢクラス